用心点亮世界

今日昊诚

【昊诚概况】

- 昊诚拥有自主创新的中压配电绿色环保技术；
- 昊诚拥有中压配电节能减排核心技术；
- 昊诚厂区占地面积 68000m^2；
- 昊诚是专业研制中式中压设备和配电系统解决方案的科技型企业。

【昊诚荣誉】

- HAOCEN | 中国驰名商标；
- 国家火炬计划项目；
- 国家重点环境保护实用技术；
- 中国电气工业百强企业；
- 省级企业技术中心；
- 辽宁省高新技术企业。

【昊诚科研】

- 国内第一家自主研发环保型中式固体绝缘真空开关；
- 国内第一家将固体绝缘真空开关产品系列化并衍生出中式中压设备；
- 产品达到世界先进，国内领先的技术水平；
- 第一家提出针对和实施中压配电领域节能减排的中压终端配电一体划解决方案。

【GESS | 一体划 解决方案的含义】

GESS | 一体划 解决方案即“节能减排——中压终端配电一体划解决方案”它的核心是使中压电源和设备最大可能地贴近用电终端用户。从而有效地缩短了低压线路的供电半径，减少项目的一次投资和配电网年运行损耗费用、减少温室气体的使用和排放，并节约电能和铜材的利用。GESS | 一体划 要成为中压领域节能减排、自主创新、民主品牌的缔造者。

中央领导李克强莅临昊诚视察

【GESS | 一体划 的含义】

- Global Energy Saving Solution 综合节能解决方案，英文缩写 GESS。
- “划”的用意是将电力系统设计规划、市场品牌策划、统筹计划的一体式运营。

【GESS | 一体划 解决方案之“6省”】

【省电】

- 节省国家的电力资源，节约电力成本，每年可以节省约 1.5 个三峡发电站的装机容量。

【省钱】

- 可以节省电力一次投资20%，节省电力用户运行费用及电费40%以上，节省安装费用，节省电厂的投资。

【省资源】

- 节约铜资源、绝缘材料、电力资源、时间资源。为现代生活创造出更多的可能性。

【GESS | 一体划 吉祥物】

【省心】

- 让设计院的设计师省心；让施工方省心；运行维护省心（完全可以实现自动化）。

【省力】

- 运输、安装、调试、运行、维护以及对故障的处理省力；方案的标准化，可以提高服务效率。

【省空间】

- 节约电力设备占地和地下车库的面积，减少温室气体排放，防止六氟化硫等有毒有害气体污染环境和对人体造成的危害。从而改善人类的生存环境。

昊诚外景

FZN57(ZN57)小型真空开关

【FZN57(ZN57) 小型真空开关】

FZN57(ZN57)小型真空开关是昊诚自主研发的采用固封极柱技术，空气绝缘与固体绝缘相结合的一种小型单元式开关。可广泛应用于24kV以下电力系统中。

【小型真空开关特点】

- 防护等级：IP4X。
- 环保：不含 SF_6 温室气体，为环保产品，是小型化真空类产品。
- 单元化：开关单元固定式结构，开关本身含部分敷铝锌壳体。
- 内置隔离：开关为固封极柱结构具有内置隔离开关，彻底分开母线和开关部分。
- 四类产品：负荷开关、熔断器组合电器、真空断路器、隔离开关，四种产品的外形相同可以进行任意组合使用。
- 固封极柱：杜绝了相间对地绝缘受污秽、凝露影响，避免灭弧室受外界撞击破坏的危险。
- 操作机构：配有弹簧操作机构，既可以手动操作也可以电动操作，交流、直流电源均可以选配。
- 联锁机构：开关内部的隔离开关、真空灭弧室、接地开关为分体独立操作，相互联锁，满足五防联锁要求。

【型号说明】

FZN57-12(24)□/T □-□负荷开关方案

- 短路时耐受电流（20KA、31.5kA熔断器开断电流）
- 额定电流（630A、125A(熔断器额定电流)）
- 弹簧操作机构
- D带接地开关、RD组合电器，无接地开关不写
- 电压等级（12kV、24kV）
- 设计序号
- 小型真空负荷开关

ZN57-12(24)□/T □-□断路器方案

- 开断能力（25kA、31.5kA）
- 额定电流（630A、1250A）
- 弹簧操作机构
- D带接地开关、RD组合电器，无接地开关不写
- 电压等级（12kV、24kV）
- 设计序号
- 小型真空断路器

GN57-12(24)/□隔离开关方案

- 额定电流（630A、1250A）
- 电压等级（12kV、24kV）
- 设计序号
- 小型隔离开关

【开关尺寸】

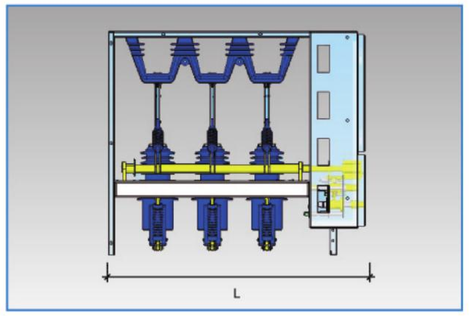

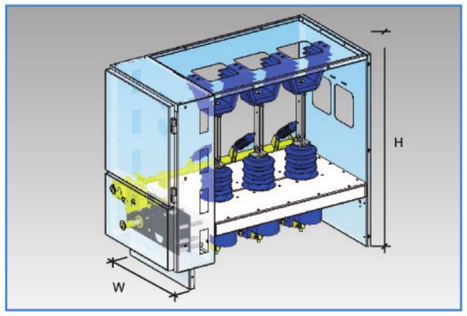

电压	产品名称	W(mm)	L(mm)	H(mm)
12kV	负荷开关	520	990	860
	断路器开关	520	990	860

【FZN57(ZN57)小型真空开关技术参数】

序号	项目			单位	产品类别			
					负荷开关		断路器	
1	额定电压			kV	12			
2	额定电流			A	630		630	1250
3	额定有功负载开断电流			A	630		-	
4	额定之环开断电流			A	630		-	
5	5%额定有功负载开断电流			A	31.5		-	
6	转移电流			A	3150		-	
7	1min 工频耐受电压	相间	断口	kV	42	48	42	48
8	雷电冲击耐受电压	相间	断口	kV	75	85	75	85
9	额定短时耐受电流	热稳定		kA/S	20/4		25/4	31.5/4
10	额定峰值耐受电流	动稳定		kA/S	50		63	85
11	额定短路开断电流			kA	-		25	31.5
12	合闸速度			m/s	0.65±0.2			
13	分闸速度			m/s	1.2±0.2			
14	合闸、分闸不同期			ms	≤2			
15	合闸时间			ms	≤60			
16	分闸时间			ms	≤50			
17	合闸弹跳时间			ms	≤2			
18	机械寿命			次	10000			

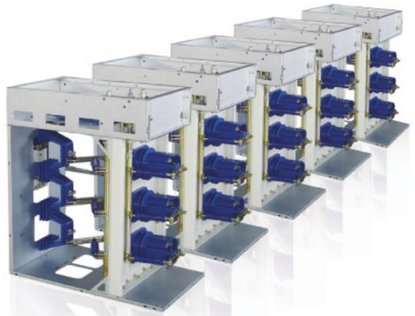

小型真空开关

小型真空开关柜